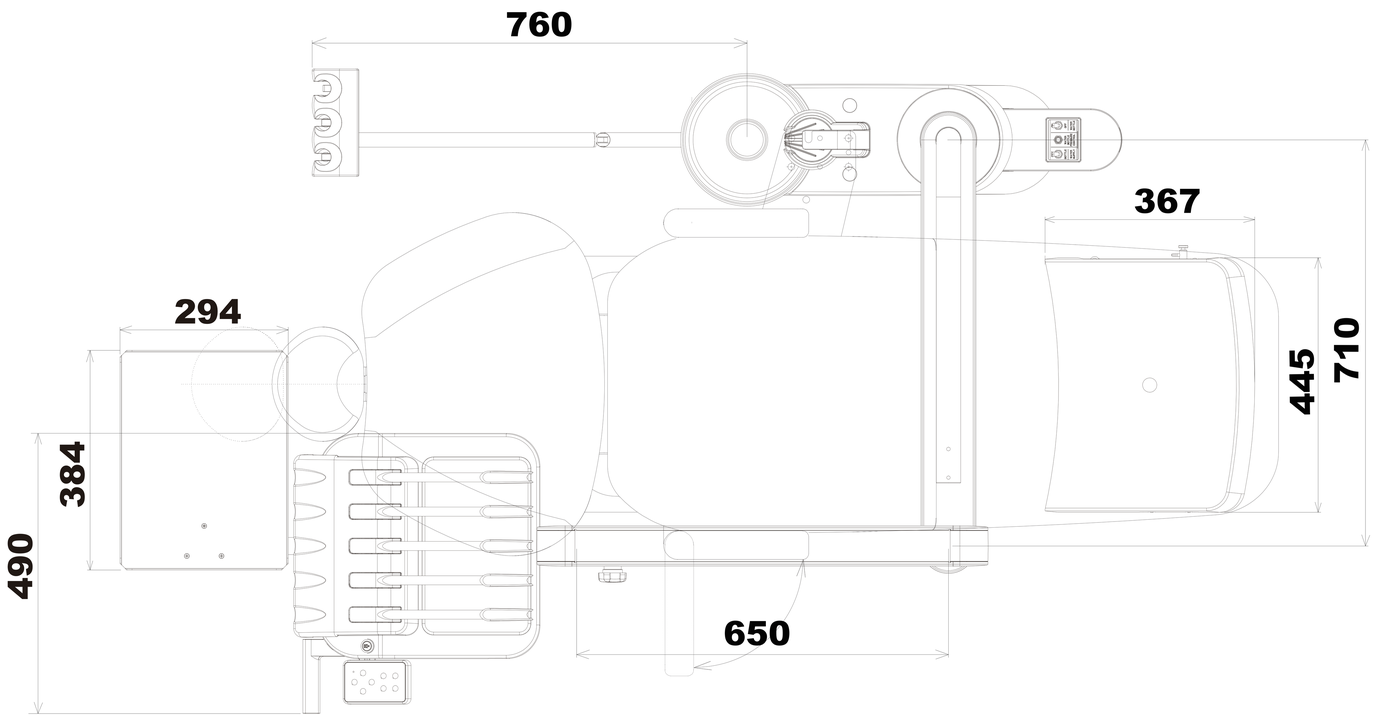
760
367
294
710
445
384
490
650

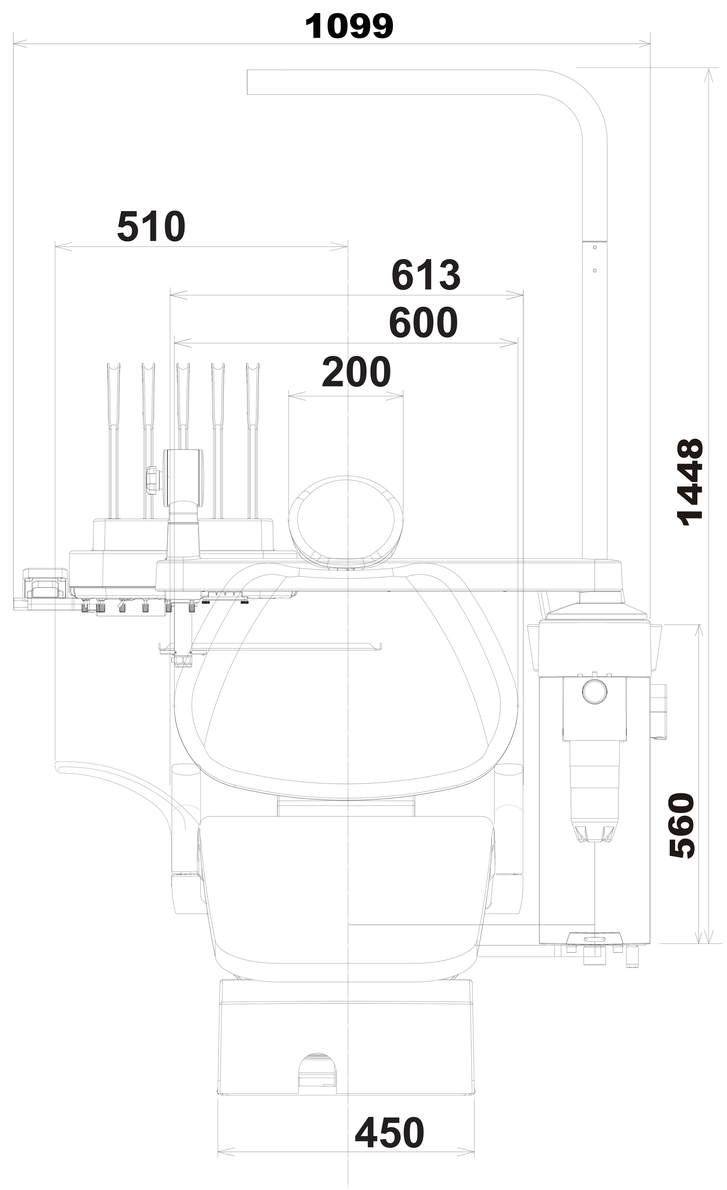
1099
510
613
600
200
1448
560
450

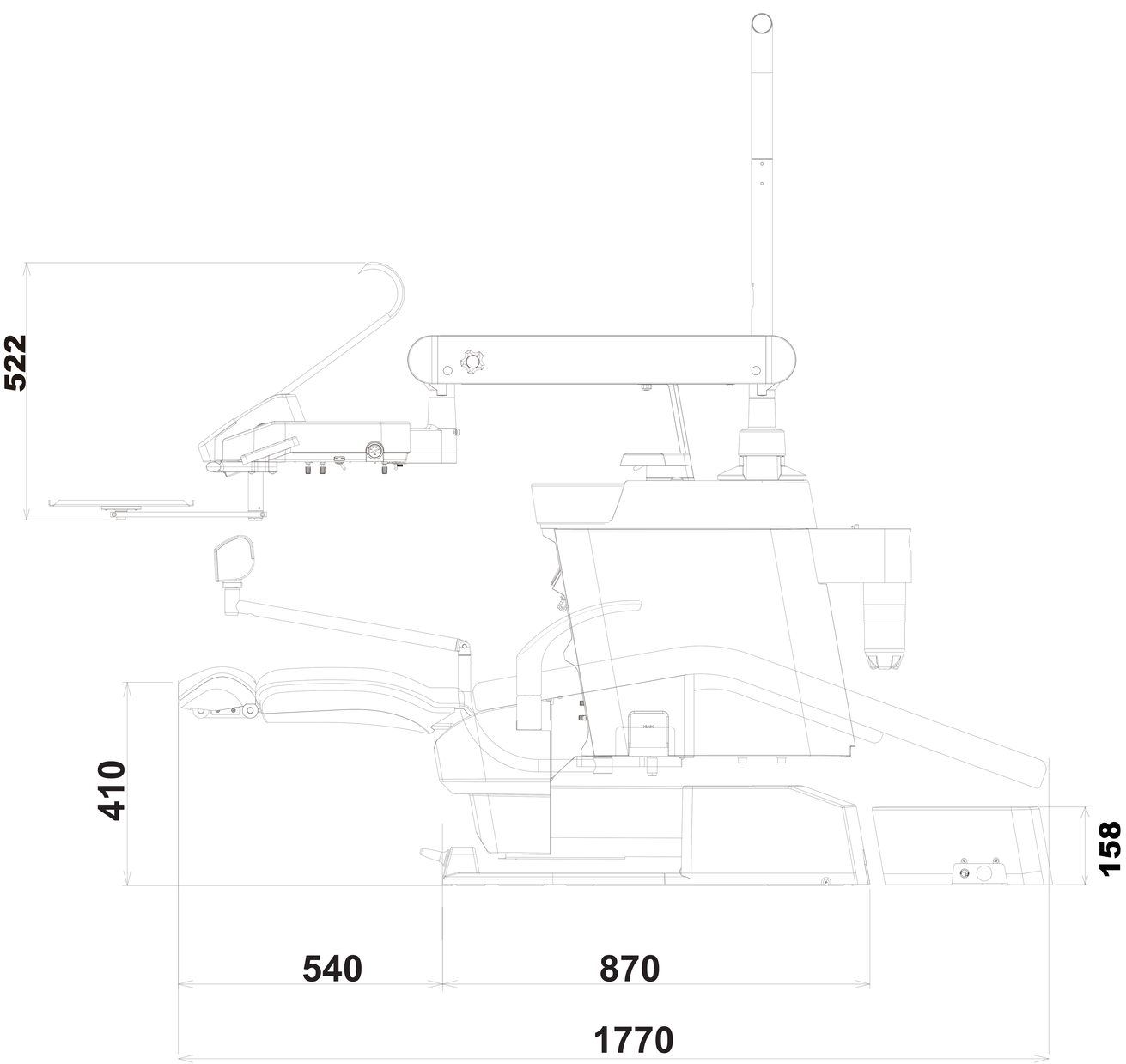
522
410
158
540
870
1770