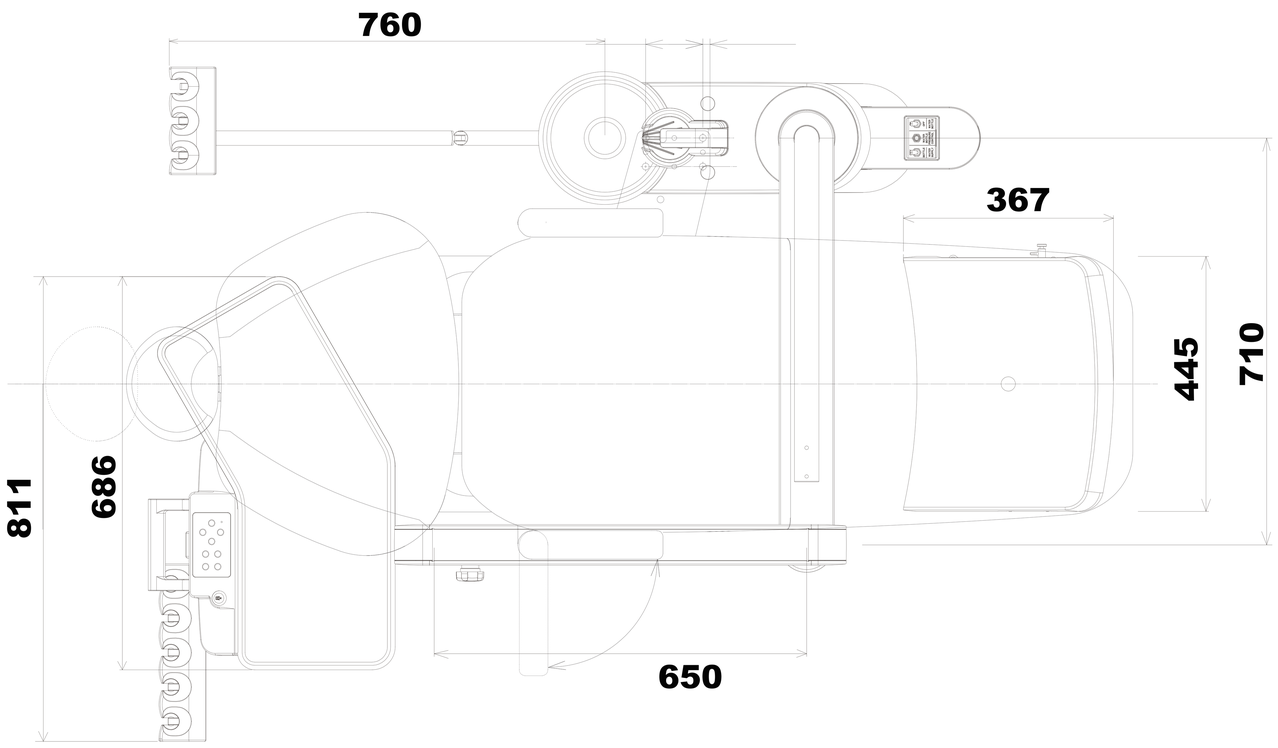
760
367
445
710
811
686
650

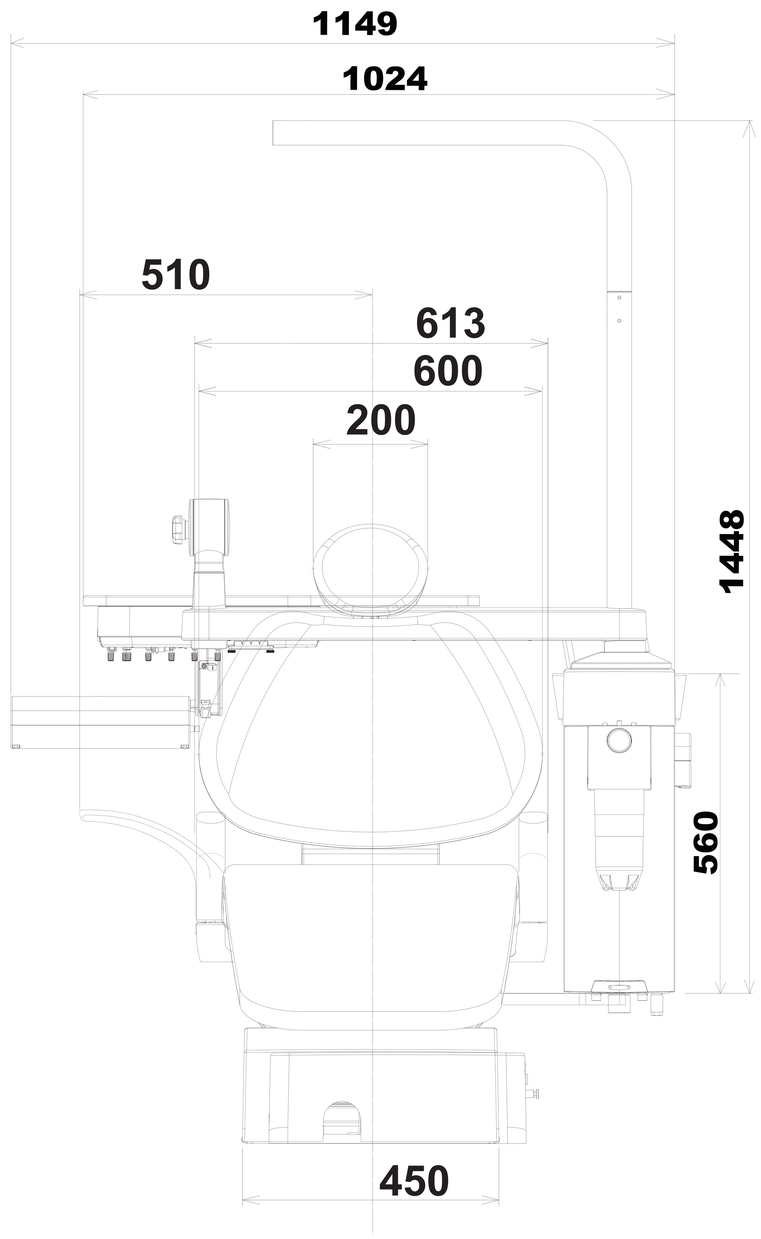
1149
1024
510
613
600
200
1448
560
450

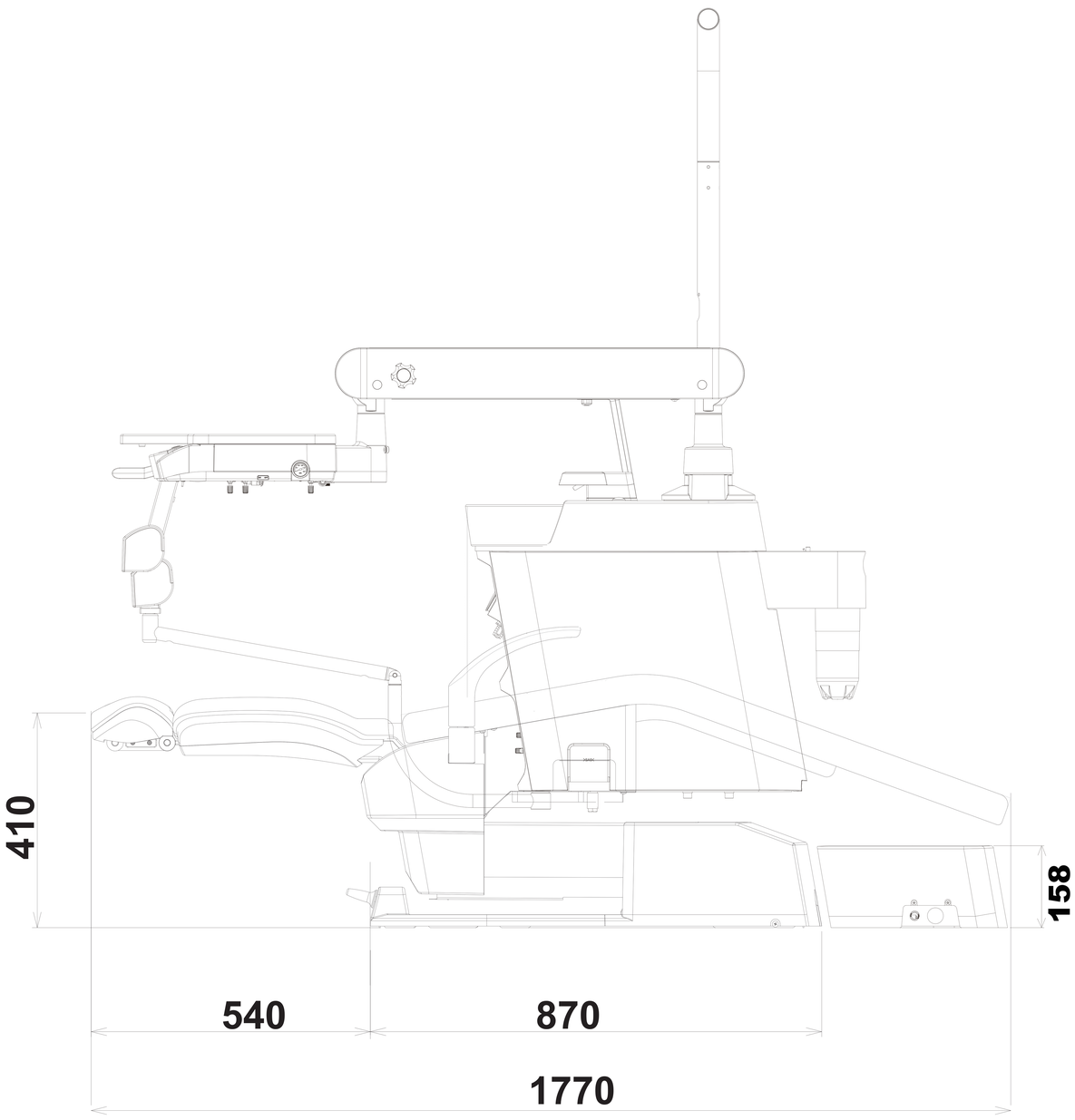
410
158
540
870
1770